Каталог продукции

xenozone

Системы водоподготовки нового поколения

Оборудование из нержавеющей стали для бассейнов

Системы водоподготовки

Содержание

- Аттракционы 5
- Закладные элементы и оборудование чаши бассейна 19
- Поручни и крепления 39
- Водоподогрев 45
- Системы водоподготовки 49

Системы водоподготовки нового поколения

Аттракционы

Водопады

Аэромассаж

Противотоки

Водопады

Принцип действия водопада заключается в нагнетании воды в накопитель, роль которого выполняет корпус водопада, с последующим переливом через диффузор в ламинарном режиме течения. Водопад прекрасно дополнит интерьер любого бассейна. На базе предлагаемых водопадов возможно изготовление водопадов и водяных завес различных размеров.

Водопад «Каскад»

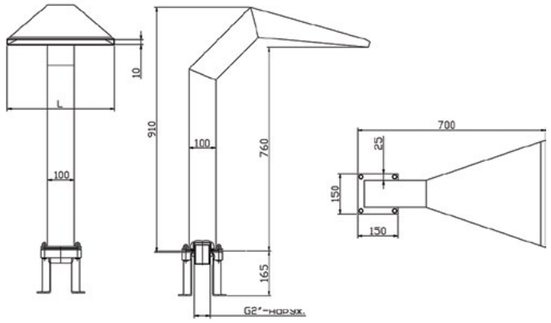

Артикул	Наименование	Расход воды м³/час
ВКс.40	Водопад «Каскад 400»	25
ВКс.50	Водопад «Каскад 500»	30

Артикул	L
ВКс.40	400
ВКс.50	500

Водопад «Ниагара»

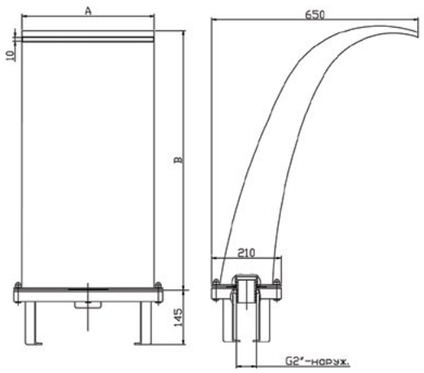

Артикул	Наименование	Расход воды м³/час
ВН.40	Водопад «Ниагара 400»	20
ВН.50	Водопад «Ниагара 500»	30

Артикул	A	B
ВН.40	400	790
ВН.50	500	1070

Водопад «Кобра»

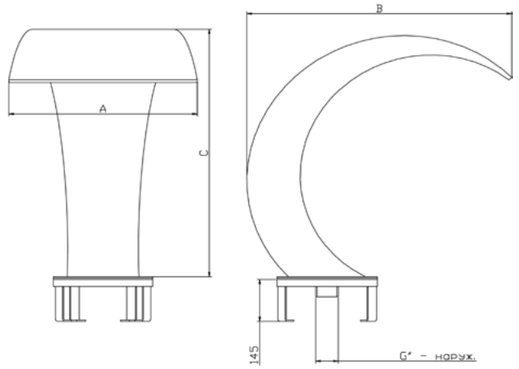

Артикул	Наименование	Расход воды м³/час
ВК.35	Водопад «Кобра мини 350»	15
ВК.40	Водопад «Кобра 400»	20
ВК.50	Водопад « Кобра 500»	30
ВК.60	Водопад « Кобра 600»	40
ВК.70	Водопад « Кобра 700»	45
ВК.10	Водопад « Кобра 1000»	70

Артикул	A	B	C	G"
ВК.35	350	475	480	1,5
ВК.40	400	665	625	2
ВК.50	500	710	695	2
ВК.60	600	690	695	2
ВК.70	700	885	850	2,5
ВК.10	1000	900	840	2,5

Водопад «Кобра стеновая»

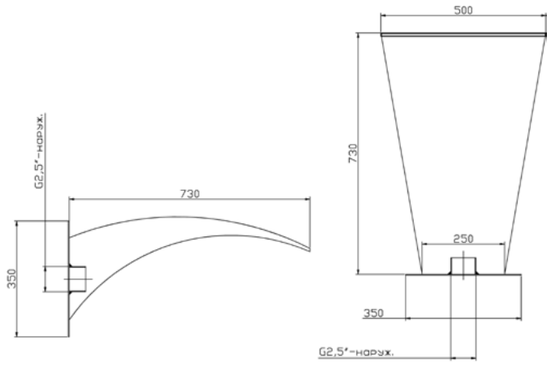

Артикул	Наименование	Расход воды м³/час
ВКс.50	Водопад «Кобра стеновая 500»	25

Водопад «Рондо»

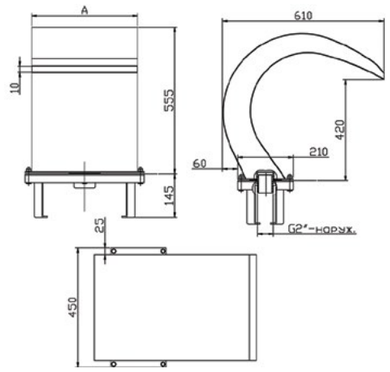

Артикул	Наименование	Расход воды м³/час
BP.40	Водопад «Рондо 400»	20
BP.50	Водопад «Рондо 500»	30

Артикул	A
BP.40	400
BP.50	500

Водопад «Русалка»

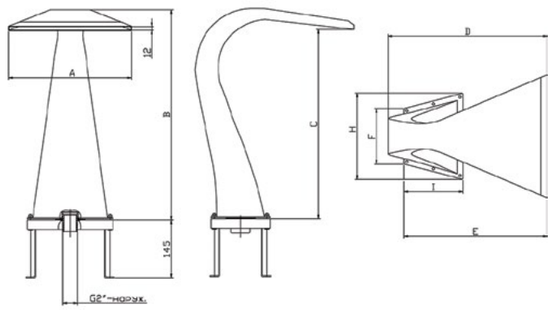

Артикул	Наименование	Расход воды м³/час
BPc.47	Водопад «Русалка 470»	30
BPc.60	Водопад «Русалка 600»	40

Артикул	A	B	C	D	E	F	H	I
BPc.47	470	855	690	650	585	225	350	240
BPc.60	600	1032	880	870	880	290	460	302

Водопад «Ода»

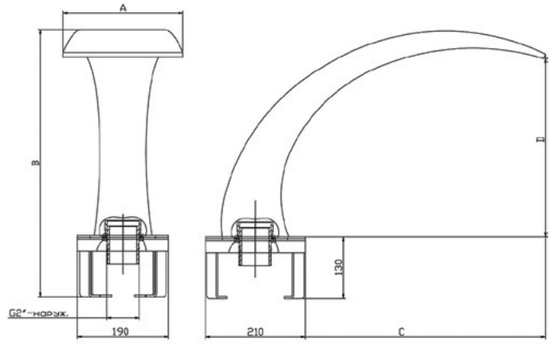

Артикул	Наименование	Расход воды м³/час
BO.25	Водопад «Ода 250»	20
BO.50	Водопад «Ода 500»	30

Артикул	A	B	C	D
BO.25	250	430	510	370
BO.50	500	345	800	80

Водопад «Стеновой»

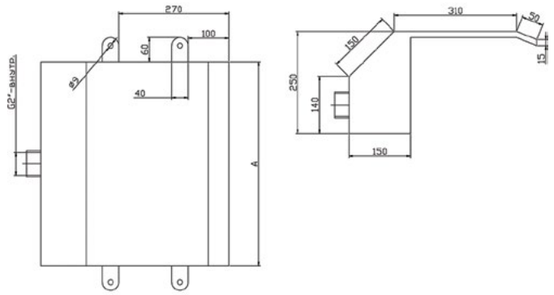

Артикул	Наименование	Расход воды м³/час	Подключение
BC.50	Водопад «Стеновой 500»	25	G2" x1
BC.60	Водопад «Стеновой 600»	30	G2" x1
BC.10	Водопад «Стеновой 1000»	70	G2" x2
BC.15	Водопад «Стеновой 1500»	100	G2" x3
BC.20	Водопад «Стеновой 2000»	140	G2" x4

Артикул	A
BC.50	500
BC.60	600
BC.10	1000
BC.15	1500
BC.20	2000

Водопад «Водяная пушка»

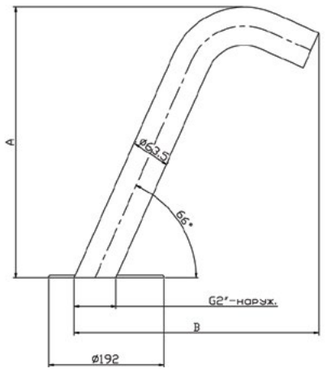

Артикул	Наименование	Расход воды м³/час
ВП.50	Водопад «Водяная пушка 500»	20
ВП.10	Водопад «Водяная пушка 1000»	25

Артикул	A	B
ВП.50	450	410
ВП.10	900	820

Насадки к водопаду «Водяная пушка»

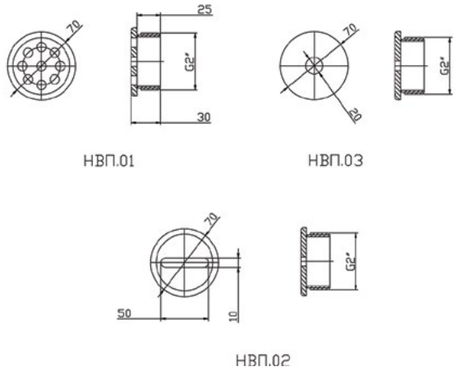

Артикул	Наименование
НВП.01	Насадка с отверстиями
НВП.02	Насадка с прорезью
НВП.03	Насадка конусная

Водопад «Водяная пушка стеновая»

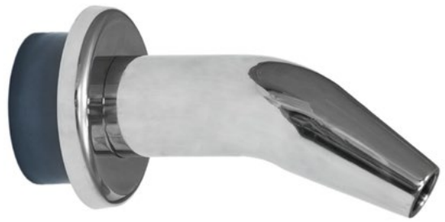

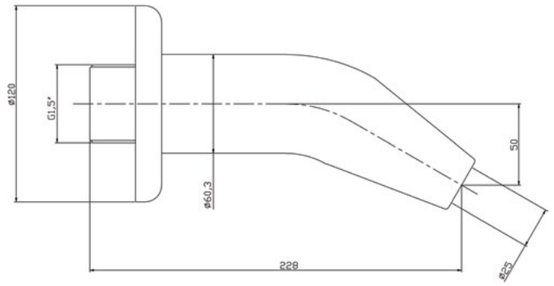

Артикул	Наименование	Расход воды м³/час
ВПС.01	Водопад «Водяная пушка стеновая»	12

Водопад «Дельфин»

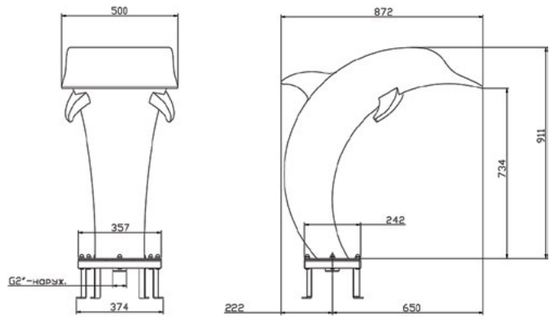

Артикул	Наименование	Расход воды м³/час
ВД.50	Водопад «Дельфин 500»	30

Водопад «Потолочный»

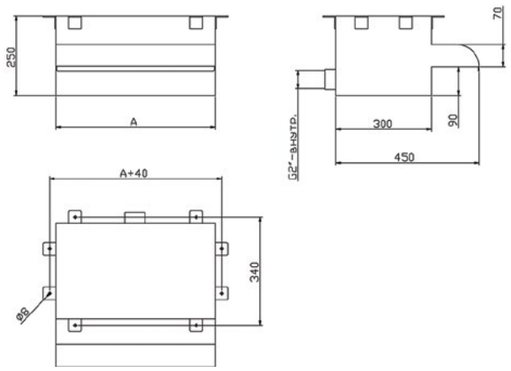

Артикул	Наименование	Расход воды м³/час
ВПТ.50	Водопад «Потолочный 500»	25
ВПТ.60	Водопад «Потолочный 600»	30
ВПТ.70	Водопад «Потолочный 700»	35

Артикул	A
ВПТ.50	500
ВПТ.60	600
ВПТ.70	700

Аэромассаж

Кресло, лежак аэромассажные

Предназначены для обширного воздействия рассеченными потоками воздуха на тело человека. Устанавливаются в гидромассажные купели или выделенные зоны бассейна. При монтаже воздуховода необходимо предусмотреть запорную петлю, предотвращающую попадание воды в компрессор.

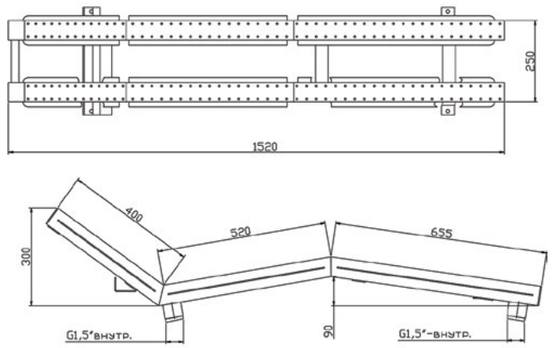

Отделка	Артикул	Наименование	Расход воздуха м³/час
Плитка	ЛА.02.0	Лежак аэромассажный	140
Пленка	ЛА.02.2	Лежак аэромассажный	140

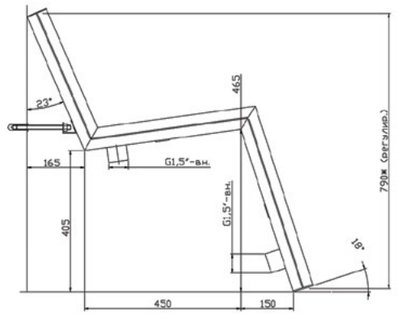

Отделка	Артикул	Наименование	Расход воздуха м³/час
Плитка	ЛА.01.0	Кресло аэромассажное	140
Пленка	ЛА.01.2	Кресло аэромассажное	140

Аэромассажный элемент*

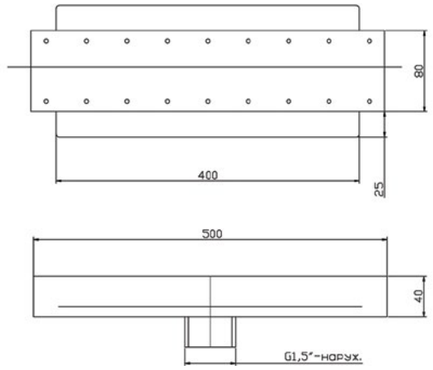

Отделка	Артикул	Наименование	Расход воздуха м³/час
Плитка	ЛА.03.1	Аэромассажный элемент 500x80	20
Пленка	ЛА.03.2	Аэромассажный элемент 500x80	20

*Изделие под заказ – срок изготовления 2-4 недели

Аэромассажный элемент «Радиус»*, «Кольцо»*

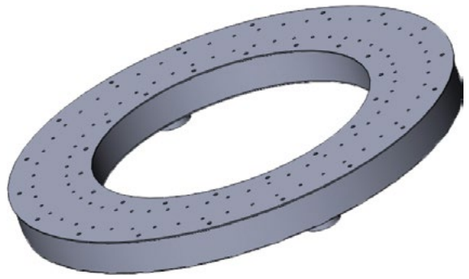

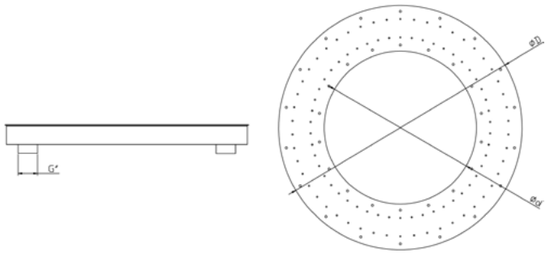

*Изделие изготавливается под заказ, согласно заданному радиусу. Срок изготовления 2-4 недели.

Аэромассажные плато

Предназначены для локального, интенсивного воздействия вертикально направленными потоками воздуха на тело человека. Имеет несколько модификаций по площади. Имеет ограничения по глубине заложения. Более 1,5 м приводит к снижению производительности компрессора.

Аэромассажные плато квадратные

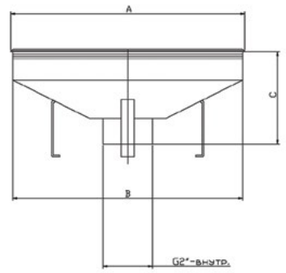

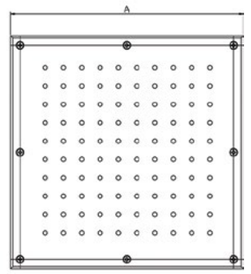

Отделка	Артикул	Наименование	Расход воздуха м³/час
Плитка	ПА.30.1	Плато аэромассажное 300x300	30
	ПА.40.1	Плато аэромассажное 400x400	60
	ПА.50.1	Плато аэромассажное 500x500	100
	ПА.60.1	Плато аэромассажное 600x600	140
	ПА.80.1	Плато аэромассажное 800x800	170
Пленка	ПА.30.2	Плато аэромассажное 300x300	30
	ПА.40.2	Плато аэромассажное 400x400	60
	ПА.50.2	Плато аэромассажное 500x500	100
	ПА.60.2	Плато аэромассажное 600x600	140
	ПА.80.2	Плато аэромассажное 800x800	170

Артикул	A	B	C
ПА.30.1	305	300	105
ПА.40.1	405	400	105
ПА.50.1	500	485	105
ПА.60.1	610	600	105
ПА.80.1	810	800	105
ПА.30.2	305	300	110
ПА.40.2	405	400	110
ПА.50.2	500	485	110
ПА.60.2	610	600	110
ПА.80.2	810	800	110

Аэромассажные плато круглые

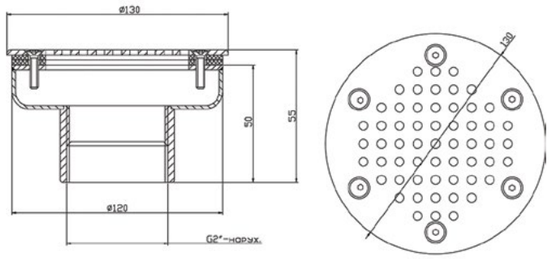

Отделка	Артикул	Наименование	Расход воздуха м³/час
Плитка	ПА.12.1	Плато аэромассажное д. 120	20
Пленка	ПА.12.2	Плато аэромассажное д. 120	20

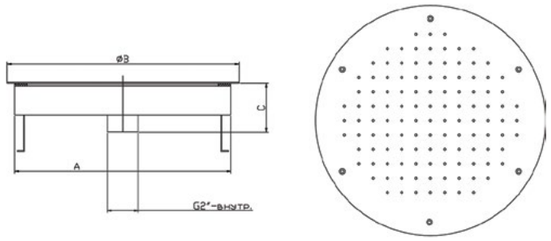

Отделка	Артикул	Наименование	Расход воздуха м³/час
Плитка	ПА.30.3	Плато аэромассажное д. 300	25
	ПА.40.3	Плато аэромассажное д. 400	50
	ПА.48.3	Плато аэромассажное д. 480	70
Пленка	ПА.30.4	Плато аэромассажное д. 300	25
	ПА.40.4	Плато аэромассажное д. 400	50
	ПА.48.4	Плато аэромассажное д. 480	70

Артикул	A	B	C
ПА.30.3	300	320	55
ПА.40.3	380	400	55
ПА.48.3	455	480	55
ПА.30.4	300	320	60
ПА.40.4	380	400	60
ПА.48.4	455	480	60

Противотоки

Предназначены для создания упругой направленной струи, позволяющей плыть, «оставаясь на месте». Поручень на лицевой панели позволяет использовать противоток как гидромассажное устройство. Универсально подходит для любого вида отделки бассейна.

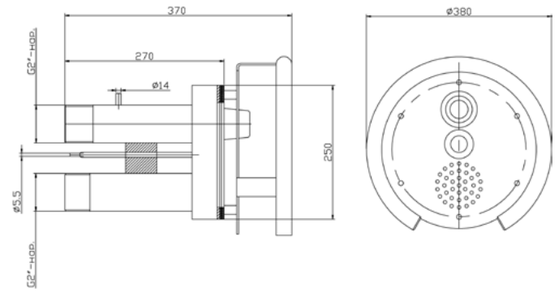

Артикул	Наименование	Расход воды
ПТ.50.0	Противоток (закладная деталь с лицевой панелью)	50 м³/час

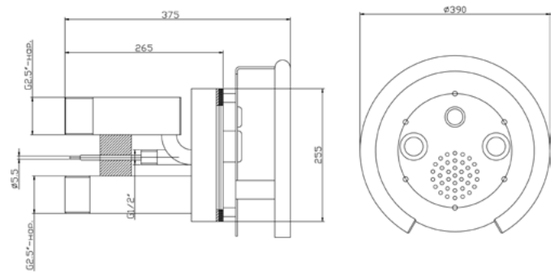

Артикул	Наименование	Расход воды
ПТ.75.0	Противоток (закладная деталь с лицевой панелью и пневмокнопкой)	75 м³/час

xeno$_3$zone

Системы водоподготовки нового поколения

Закладные элементы и оборудование чаши бассейна

Скиммеры

Сливы донные

Регуляторы уровня воды

Водозаборы

Форсунки

Распаячные короба

Стеновые проходы

Решетка переливная

Прочее

Скиммеры

Предназначены для забора воды с поверхностного слоя бассейна. Выполняются нескольких модификаций: на широкий борт, на узкий борт, совместно с доливом воды и переливным уровнем. Лицевые детали полированные. Имеется фильтр грубой очистки.

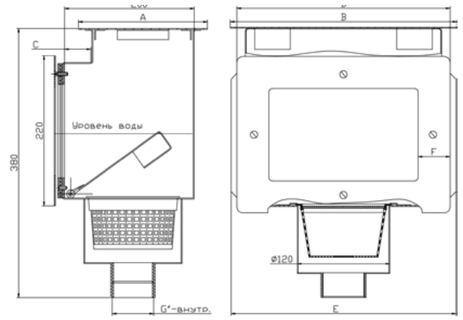

Отделка	Артикул	Наименование	S_{max} обрабат. поверхности
Плитка	СК.20.1	Скиммер 2" (внутр.)	25 м^2
	СК.15.1	Скиммер 1,5" (внутр.)	15 м^2
Пленка	СК.20.2	Скиммер 2" (внутр.)	25 м^2
	СК.15.2	Скиммер 1,5" (внутр.)	15 м^2

Артикул	A	B	C	D	E	F	G
СК.20.1	195	300	60	300	320	45	G2"
СК.15.1	200	240	50	220	340	40	G1,5"
СК.20.2	195	300	60	300	320	45	G2"
СК.15.2	200	240	50	220	340	40	G1,5"

Скиммер с камерой долива и переливным желобом

Клапан автодолива входит в комплект скиммера.

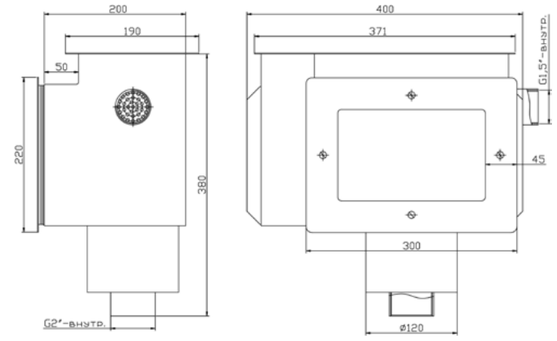

Отделка	Артикул	Наименование	S_{max} обрабат. поверхности
Плитка	СК.15.3	Скиммер с камерой долива и переливным желобом 2" (внутр.)	25 м^2
Пленка	СК.15.4	Скиммер с камерой долива и переливным желобом 2" (внутр.)	25 м^2
	СК.20.5	Скиммер с удлиненной горловиной*, камерой долива и переливным желобом 2" (внутр.)	25 м^2

*Арт. СК.20.5 – размер удлиненной горловины – 150 мм. Подходит для установки в композитных бассейнах.

Скиммер с расширенной горловиной

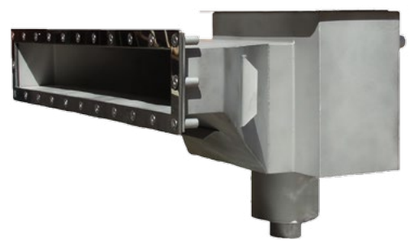

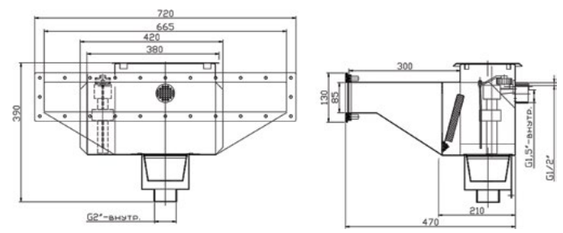

Отделка	Артикул	Наименование	S_{max} обрабат. поверхности
Пленка	СК.15.8	Скиммер с камерой долива и расширенной горловиной 2" (внутр.)	25 м^2

Скиммер с удлиненной горловиной

Артикулы СК.15.6 и СК.20.4 подходят для установки в композитных бассейнах. Размер удлиненной горловины – 150мм. Размер горловины может быть увеличен или уменьшен по запросу заказчика.

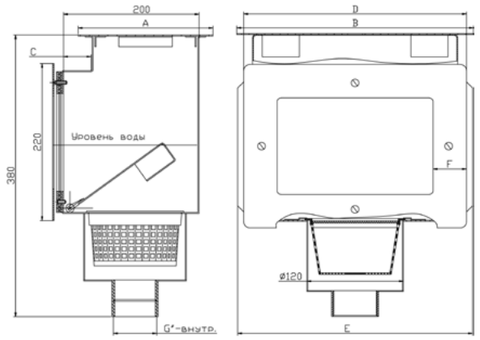

Отделка	Артикул	Наименование	S_{max} обрабат. поверхности
Плитка	СК.15.5	Скиммер с удлиненной горловиной 1,5" (внутр.)	15 м²
	СК.20.3	Скиммер с удлиненной горловиной 2" (внутр.)	25 м²
Пленка	СК.15.6	Скиммер с удлиненной горловиной 1,5" (внутр.)	15 м²
	СК.20.4	Скиммер с удлиненной горловиной 2" (внутр.)	25 м²

Артикул	A	B	C	D	E	F	G (внутр.)
СК.15.5	200	240	150	220	340	40	G1,5"
СК.20.3	195	300	150	300	320	45	G2"
СК.15.6	200	240	150	220	340	40	G1,5"
СК.20.4	195	300	150	300	320	45	G2"

Насадка к скиммеру для подключения пылесоса

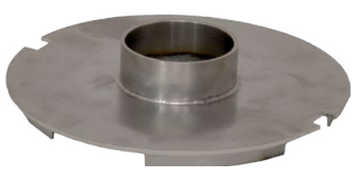

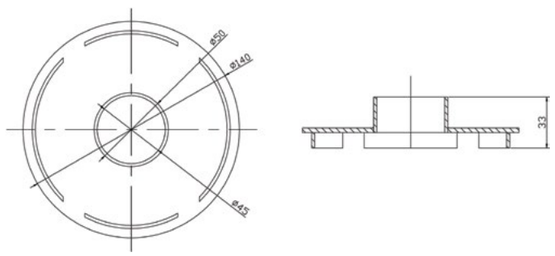

Артикул	Наименование
СК.01.0	Насадка к скиммеру для подключения пылесоса

Сливы донные

Устанавливаются в самой низкой части дна бассейна и предназначены для опорожнения и циркуляции воды в системе водоподготовки. Имеют несколько модификаций.

Сливы донные круглые

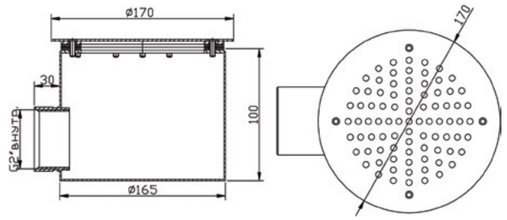

Отделка	Артикул	Наименование	Пропускная способность
Плитка	СД.60.1	Слив донный круглый д.165х100 2" (внутр.)	20 м3/час
Пленка	СД.60.2	Слив донный круглый д.165х100 2" (внутр.)	20 м3/час

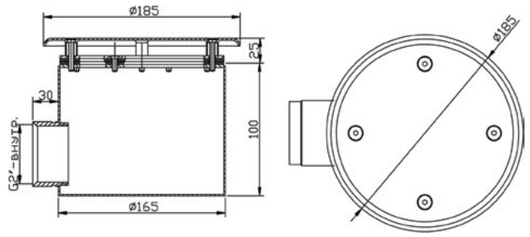

Отделка	Артикул	Наименование	Пропускная способность
Плитка	СД.65.1	Слив донный круглый с антивихревой крышкой д.165х100 2" (внутр.)	20 м3/час
Пленка	СД.65.2	Слив донный круглый с антивихревой крышкой д.165х100 2" (внутр.)	20 м3/час

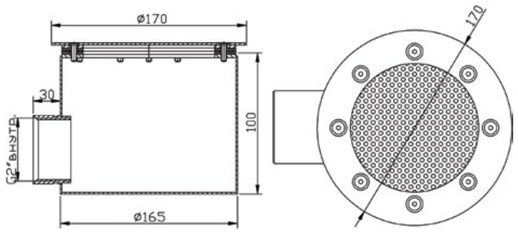

Отделка	Артикул	Наименование	Пропускная способность
Плитка	СД.65.3	Слив донный круглый сетчатый д.165х100 2" (внутр.)	20 м3/час
Пленка	СД.65.4	Слив донный круглый сетчатый д.165х100 2" (внутр.)	20 м3/час

Сливы донные квадратные

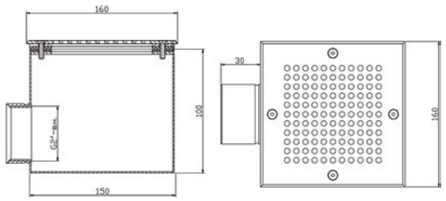

Отделка	Артикул	Наименование	Пропускная способность
Плитка	СД.50.1	Слив донный квадратный 150х150х100 2" (внутр.)	20 м3/час
Пленка	СД.50.2	Слив донный квадратный 150х150х100 2" (внутр.)	20 м3/час

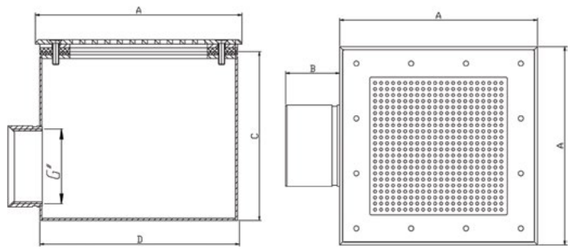

Отделка	Артикул	Наименование	Пропускная способность
Пленка	СД.25.2	Слив донный сетчатый 250х250х120 2,5" (внутр.)	30 м3/час
	СД.50.4	Слив донный сетчатый 150х150х100 2" (внутр.)	20 м3/час

Артикул	A	B	C	D	G (внутр.)
СД.25.2	260	35	120	250	G2,5"
СД.50.4	160	30	100	150	G2"

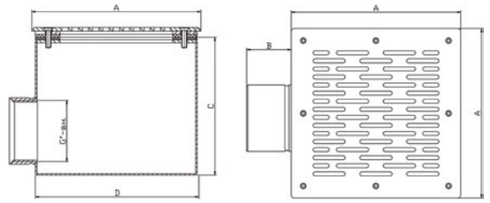

Отделка	Артикул	Наименование	Пропускная способность
Плитка	СД.20.1	Слив донный квадратный 200х200х120 2,5" (внутр.)	30 м3/час
	СД.35.1	Слив донный квадратный 350х350х150 3" (внутр.)	40 м3/час
Пленка	СД.20.2	Слив донный квадратный 200х200х120 2,5" (внутр.)	30 м3/час
	СД.35.2	Слив донный квадратный 350х350х150 3" (внутр.)	40 м3/час

Артикул	A	B	C	D	G (внутр.)
СД.20.1	210	30	120	200	G2,5"
СД.35.1	370	40	150	350	G3"
СД.20.2	210	30	120	200	G2,5"
СД.35.2	370	40	150	350	G3"

Решетка донного слива

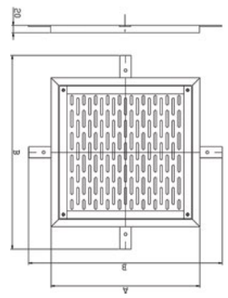

Артикул	Наименование
РД.30.1	Решетка донного слива 300х300
РД.40.1	Решетка донного слива 400х400

Артикул	A	B
РД.30.1	300	420
РД.40.1	400	520

Регуляторы уровня воды

Регулятор уровня воды – устройство, позволяющее компенсировать потери воды в бассейне во время эксплуатации и покоя. Устанавливается в борт бассейна. Желательно использовать совместно с переливом. Подсоединение водопроводной магистрали наружной резьбой 1/2», выход в бассейн – внутренняя резьба 1,5». Клапан автодолива входит в комплект регулятора уровня воды.

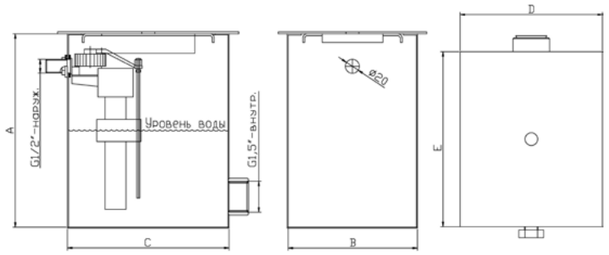

Артикул	Наименование
РУ.25.0	Регулятор уровня воды 250x200x300
РУ.15.0	Регулятор уровня воды 150x100x300

Артикул	A	B	C	D	E
РУ.25.0	300	200	250	230	280
РУ.15.0	300	100	150	150	200

Водозаборы

Предназначены для забора воды в систему водопада. Могут использоваться в качестве водозабора к системам гидромассажа. Могут иметь как донное, так и стеновое расположение.

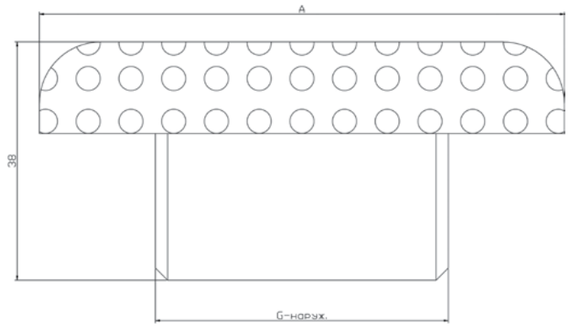

Отделка	Артикул	Наименование	Пропускная способность
Плитка	ВЗ.525.0	Водозабор д.250 2,5" (наружн.)	30 м³/час
	ВЗ.625.0	Водозабор д.165 2,5" (наружн.)	30 м³/час
	ВЗ.220.0	Водозабор д.125 2,0" (наружн.)	20 м³/час
	ВЗ.815.0	Водозабор д.85 1,5" (наружн.)	10 м³/час

Артикул	A	G (наруж.)
ВЗ.525.0	250	G2,5"
ВЗ.625.0	165	G2,5"
ВЗ.220.0	125	G2,0"
ВЗ.815.0	85	G1,5"

Водозаборы с сетчатой крышкой

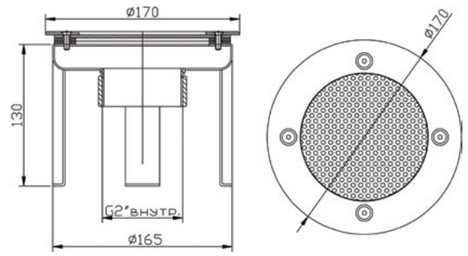

Отделка	Артикул	Наименование	Пропускная способность
Плитка	ВЗ.620.3	Водозабор с сетчатой крышкой д.165 2,0" (внутр.)	20 м³/час
Пленка	ВЗ.620.4	Водозабор с сетчатой крышкой д.165 2,0" (внутр.)	20 м³/час

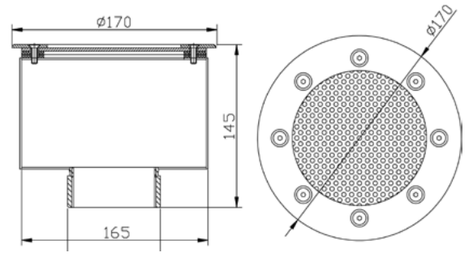

Отделка	Артикул	Наименование	Пропускная способность
Плитка	ВЗ.625.3	Водозабор с сетчатой крышкой д.165x100 2,5" (наруж.)	30 м³/час
Пленка	ВЗ.625.4	Водозабор с сетчатой крышкой д.165x100 2,5" (наруж.)	30 м³/час

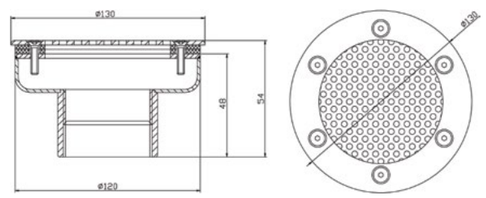

Отделка	Артикул	Наименование	Пропускная способность
Пленка	ВЗ.120.4	Водозабор сетчатый д.120 2" (внутр.)	20 м³/час

Водозаборы с антивихревой крышкой

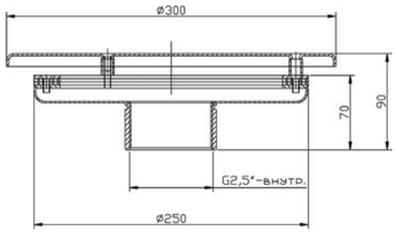

Отделка	Артикул	Наименование	Пропускная способность
Плитка	ВЗ.525.1	Водозабор с антивихревой крышкой д.250 2,5" (внутр.)	30 м³/час
Пленка	ВЗ.525.2	Водозабор с антивихревой крышкой д.250 2,5" (внутр.)	30 м³/час

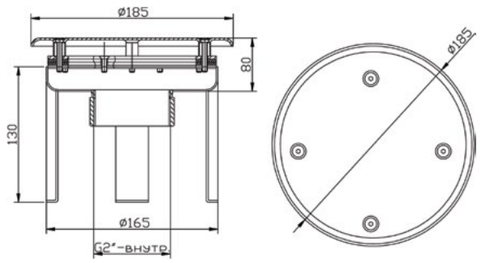

Отделка	Артикул	Наименование	Пропускная способность
Плитка	ВЗ.620.1	Водозабор с антивихревой крышкой д.165 2,0" (внутр.)	20 м³/час
Пленка	ВЗ.620.2	Водозабор с антивихревой крышкой д.165 2,0" (внутр.)	20 м³/час

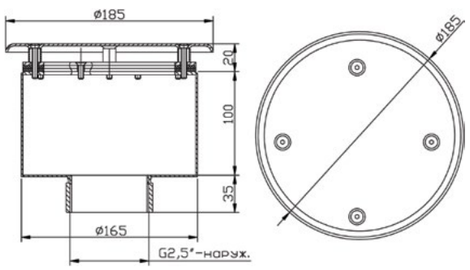

Отделка	Артикул	Наименование	Пропускная способность
Плитка	ВЗ.625.1	Водозабор с антивихревой крышкой д.165х100 2,5" (наруж.)	30 м³/час
Пленка	ВЗ.625.2	Водозабор с антивихревой крышкой д.165х100 2,5" (наруж.)	30 м³/час

Форсунки

Форсунка подачи воды донная

Устанавливается в дно чаши бассейна для наилучшего перемешивания масс воды. Лицевая сторона имеет зеркальную полировку.

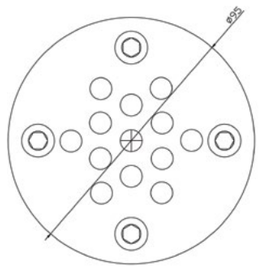

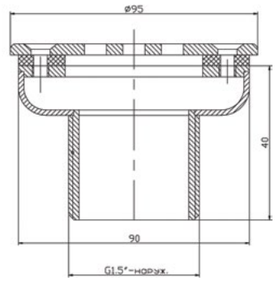

Отделка	Артикул	Наименование
Плитка	ФП.091.1	Форсунка Н-200 д. 90 1,5" (наружн.)
Пленка	ФП.091.2	Форсунка Н-200 д. 90 1,5" (наружн.)

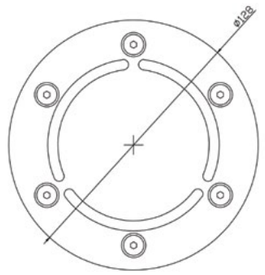

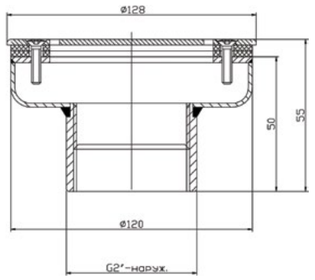

Отделка	Артикул	Наименование
Плитка	ФП.122.1	Форсунка донная д. 120 2" (наружн.)
Пленка	ФП.122.2	Форсунка донная д. 120 2" (наружн.)

Форсунка подачи воды донная регулируемая

Имеет систему регулирования диаметра проходного отверстия. Позволяет изменять скорость потока в зависимости от глубины заложения, за счет чего достигается наилучшая конвекция воды в бассейне.

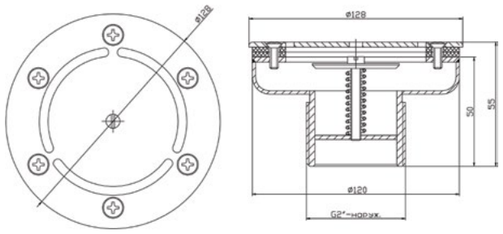

Отделка	Артикул	Наименование
Плитка	ФП.122.3	Форсунка донная регулируемая д.120 2" (наружн.)
Пленка	ФП.122.4	Форсунка донная регулируемая д.120 2" (наружн.)

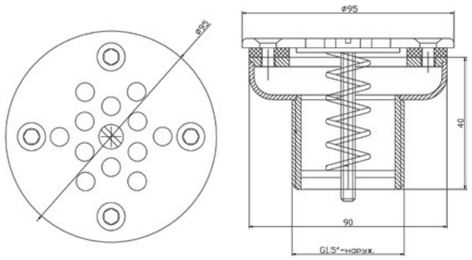

Отделка	Артикул	Наименование
Плитка	ФП.091.3	Форсунка Н-200 д.90 регулируемая 1,5" (наружн.)
Пленка	ФП.091.4	Форсунка Н-200 д.90 регулируемая 1,5" (наружн.)

Форсунка подачи воды донная рассеивающая

Обеспечивает плавный возврат воды в чашу бассейна без создания поверхностного течения.

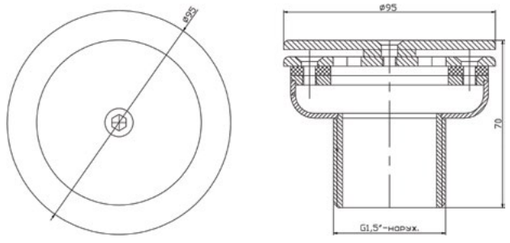

Отделка	Артикул	Наименование
Пленка	ФПб.090.2	Форсунка подачи воды рассеивающая 1,5" (наружн.)

Форсунка подачи воды стеновая

Предназначена для возврата воды из системы водоподготовки в чашу бассейна и создания поверхностного течения. Имеет в конструкции регулируемый конический диффузор, позволяющий менять направление потока.

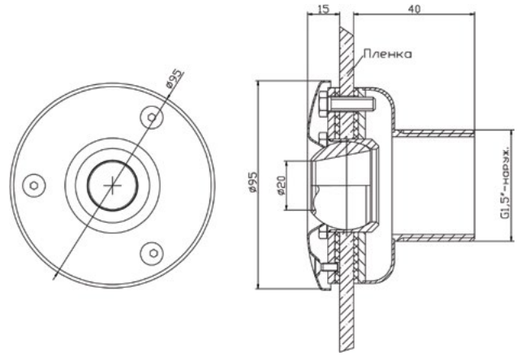

Отделка	Артикул	Наименование
Плитка	ФП.091.5	Форсунка подачи воды стеновая 1,5" (наружн.)
Пленка	ФП.091.6	Форсунка подачи воды стеновая 1,5" (наружн.)

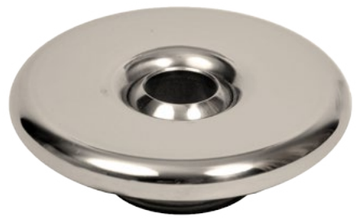

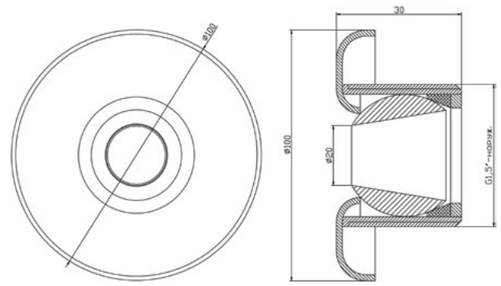

Отделка	Артикул	Наименование
Плитка	ФП.091.7	Форсунка подачи воды стеновая 1,5" (наружн.)

Форсунка для подключения пылесоса

Предназначена для подключения переносного, ручного пылесоса и включена в систему водоподготовки бассейна. В нерабочем состоянии закрыта крышкой из нержавеющей полированной стали.

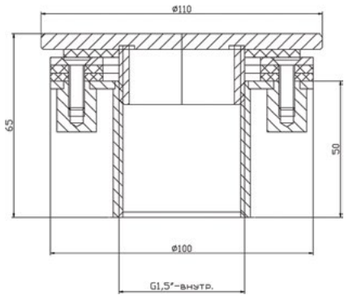

Отделка	Артикул	Наименование
Плитка	ФП.111.1	Форсунка для подключения пылесоса 1,5" (внутр.)
Пленка	ФП.111.2	Форсунка для подключения пылесоса 1,5" (внутр.)
	ФП.001.0	Заглушка к форсунке для подключения пылесоса

Барботажная форсунка

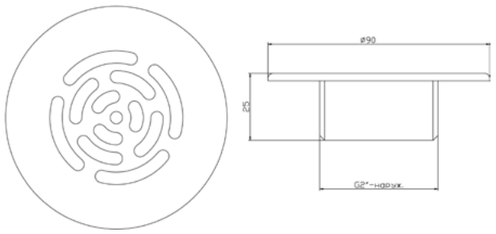

Отделка	Артикул	Наименование
Плитка	ФП.111.4	Барботажная форсунка 2" (наружн.)

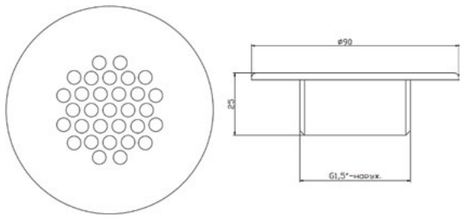

Отделка	Артикул	Наименование
Плитка	ФП.111.3	Барботажная форсунка 1,5" (наружн.)

Форсунка гидромассажная

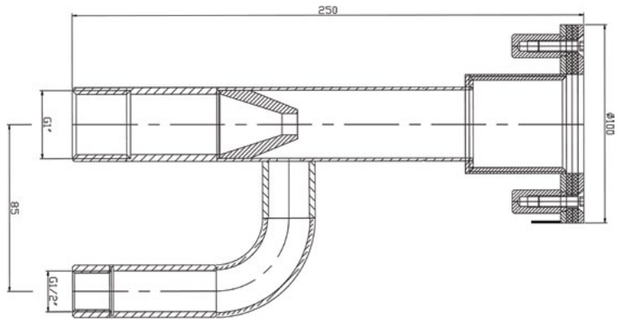

Артикул	Наименование	Пропускная способность
ФГ.07	Форсунка гидромассажная 1" (внутр.)*	7 м³/час

*Лицевая панель ФП.091.7 в комплект не входит и поставляется отдельно.

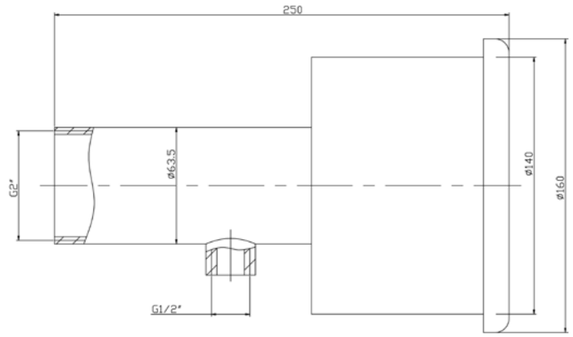

Артикул	Наименование	Пропускная способность
ФГ.20	Форсунка гидромассажная 2" (внутр.)*	20 м³/час

*Поставляется в комплекте с лицевой панелью.

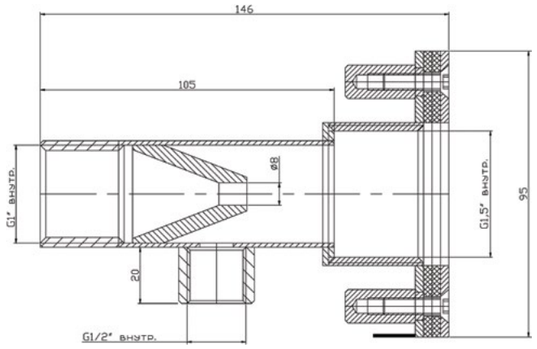

Артикул	Наименование	Пропускная способность
ФГк.07	Форсунка гидромассажная короткая 1" (внутр.)*	7 м³/час

*Лицевая панель ФП.091.7 в комплект не входит и поставляется отдельно.

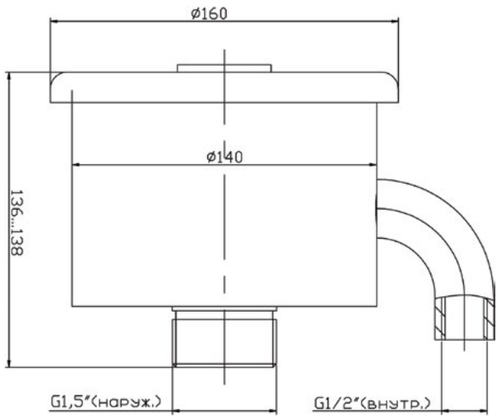

Артикул	Наименование	Пропускная способность
ФГ.12	Форсунка гидромассажная 1,5" (наруж.)*	12-15 м³/час

*Поставляется в комплекте с лицевой панелью.

Распаячные короба

Предназначены для удлиннения магистрали кабеля от прожектора до трансформатора. Снабжены водонепроницаемой крышкой и могут быть установлены на борту бассейна.

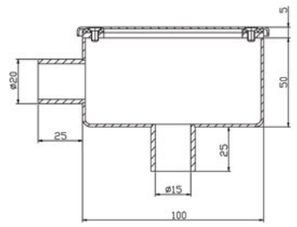

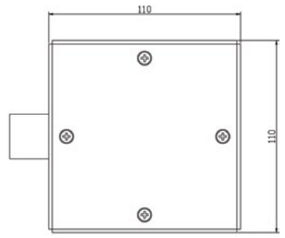

Артикул	Наименование
РК.01.0	Распаячный короб

Стеновые проходы

Закладываются в бетонные стены чаши бассейна. Защищают трубопровод от разрушения при укладке бетона.

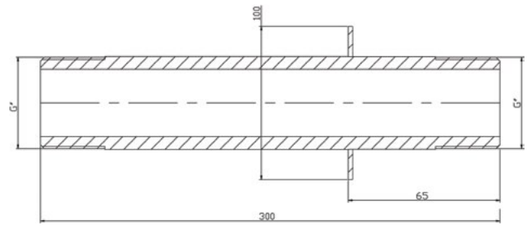

Отделка	Артикул	Наименование
Плитка	СП.31.1	Стеновой проход 1,5" (наружн.)
	СП.31.2	Стеновой проход 1,5" (внутр.)
	СП.32.1	Стеновой проход 2" (наружн.)
	СП.32.2	Стеновой проход 2" (внутр.)

Артикул	G
СП.31.1	G1,5" (наруж.)
СП.31.2	G1,5" (внутр.)
СП.32.1	G2" (наруж.)
СП.32.2	G2" (внутр.)

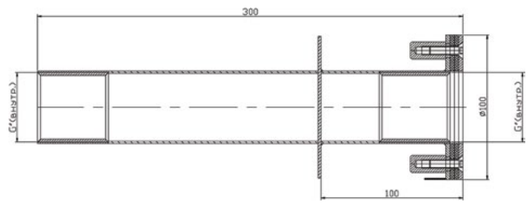

Отделка	Артикул	Наименование
Пленка	СП.31.2.2	Стеновой проход 1,5" (внутр.)
	СП.32.2.2	Стеновой проход 2" (внутр.)

Артикул	G (внутр.)
СП.31.2.2	G1,5"
СП.32.2.2	G2"

Решетка переливная*

Решетка для переливных лотков изготавливается 2х видов: с матовой поверхностью и зеркальной. Собирается на прямых участках модулями (0,5 м) и примыкает к угловым элементам, выполненных на 90 или 45 градусов. Изготавливается индивидуально, исходя из фактических размеров переливного лотка.

*Изделие под заказ – срок изготовления 2-4 недели

Прочее

Адаптер под пневмокнопку

Устанавливается на борт бассейна.

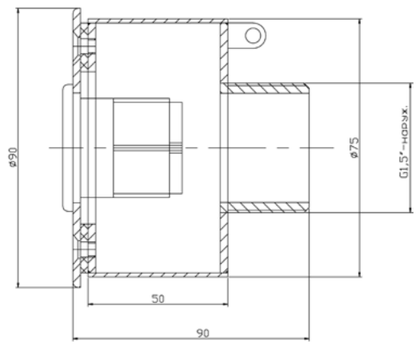

Артикул	Наименование
АД.01.0	Адаптер под пневмокнопку

Регулятор доступа воздуха

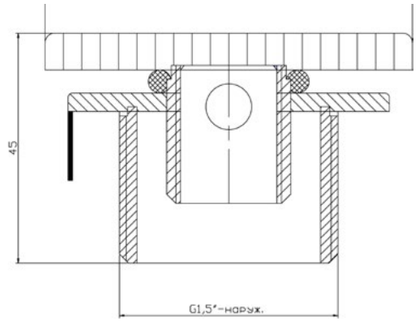

Артикул	Наименование
РВ.010	Регулятор доступа воздуха

Прожектор светодиодный

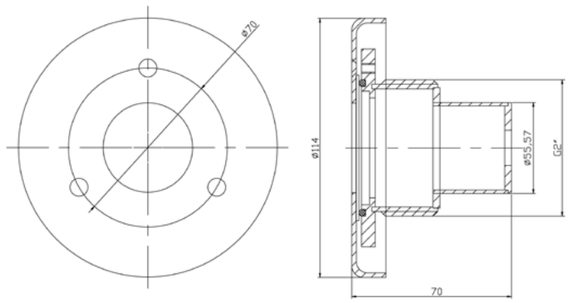

Артикул	Наименование
ПС.05	Прожектор светодиодный

Закладная под прожектор

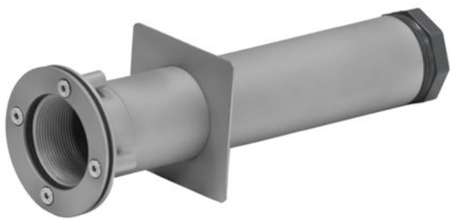

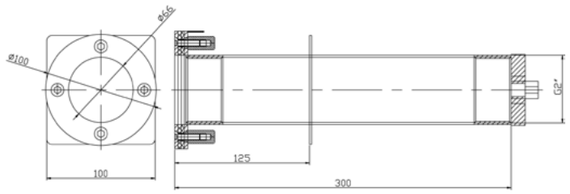

Отделка	Артикул	Наименование
Плитка	З.ПР.051	Закладная под прожектор
Пленка	З.ПР.052	Закладная под прожектор

Шумоглушитель

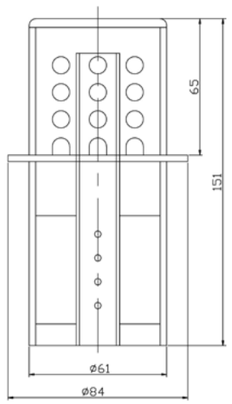

Артикул	Наименование
ШГ.00.1	Шумоглушитель каналов перелива

xenozone
Системы водоподготовки нового поколения

Поручни и крепления

Поручни

Крепления

Поручни

Поручни из нержавеющей полированной трубы предназначены для крепления на прямых и радиусных участках. Кроме представленного в каталоге ассортимента, принимаются заказына изготовление поручней по индивидуальным чертежам и эскизам.

Поручень гнутый

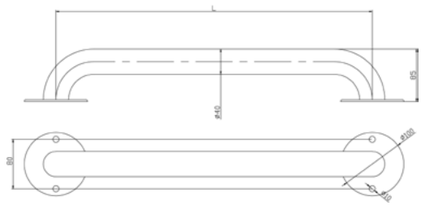

Артикул	Наименование
ПР.050.1	Поручень гнутый 0,5м
ПР.100.1	Поручень гнутый 1,0м
ПР.150.1	Поручень гнутый 1,5м
ПР.200.1	Поручень гнутый 2,0м
ПР.250.1	Поручень гнутый 2,5м
ПР.300.1	Поручень гнутый 3,0м

Артикул	L
ПР.050.1	500
ПР.100.1	1000
ПР.150.1	1500
ПР.200.1	2000
ПР.250.1	2500
ПР.300.1	3000

Поручень прямой

Артикул	Наименование
ПР.100.2	Поручень прямой 1,0м
ПР.150.2	Поручень прямой 1,5м
ПР.200.2	Поручень прямой 2,0м
ПР.300.2	Поручень прямой 3,0м
ПР.500.2	Поручень вдоль борта (от 5 м.п.)

Артикул	A
ПР.100.2	1000
ПР.150.2	1500
ПР.200.2	2000
ПР.300.2	3000

Закладная под поручень

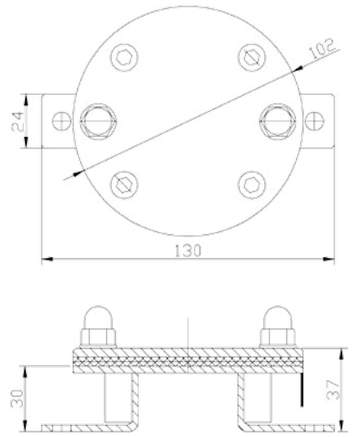

Артикул	Наименование
ПР.000.2	Закладная под поручень

Крепления

Стакан для крепления перил

Предназначен для крепления лестниц, перил, ограждений. Устанавливается на прочное основание и крепится шурупами. Конструкция позволяет производить быстрый монтаж и демонтаж изделия.

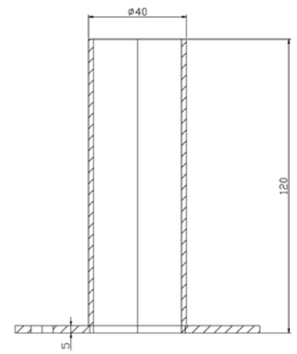

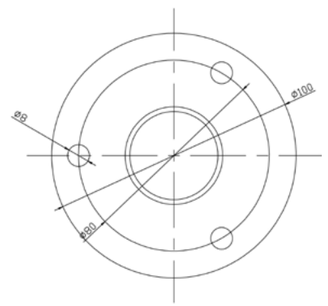

Артикул	Наименование
ПР.000.3	Стакан для крепления перил

Анкерное крепление для разделителей дорожек

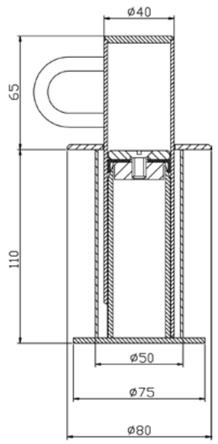

Артикул	Наименование
ПР.000.4	Анкерное крепление для разделителей дорожек

Анкер спортивной дорожки с выдвижным крюком

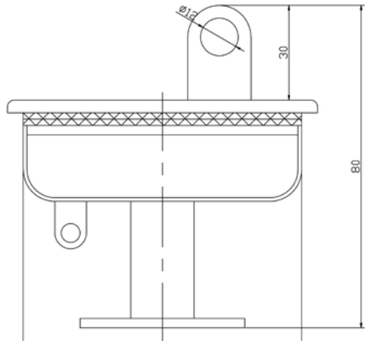

Артикул	Наименование
ПР.000.5	Анкер спортивной дорожки с выдвижным крюком

Анкер спортивной дорожки с крышкой

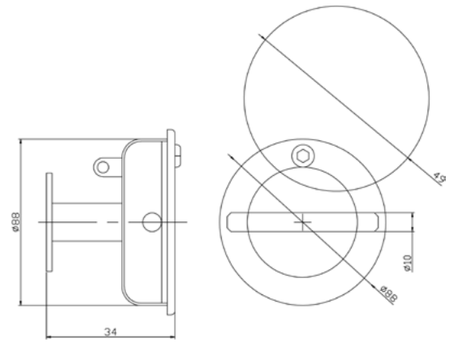

Артикул	Наименование
ПР.000.6	Анкер спортивной дорожки с крышкой

xenozone

Системы водоподготовки нового поколения

Водоподогрев

Теплообменники

Водоводяной теплообменник предназначен для подогрева воды в бассейнах. Тип теплообменника – двухконтурный, с первичным контуром в виде змеевика.
Водоводяные теплообменники выбираются из расчета:
• для уличных бассейнов: мощность теплообменника, кВт = объем бассейна, м3;
• для бассейнов в помещении: мощность теплообменника, кВт = 0,7 х объем бассейна, м3.

Теплообменники горизонтальные

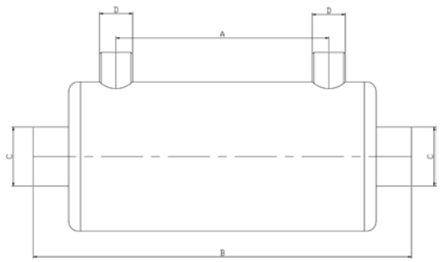

Артикул	Наименование
ТО.13.1	Теплообменник 13 кВт (гориз.)
ТО.28.1	Теплообменник 28 кВт (гориз.)
ТО.40.1	Теплообменник 40 кВт (гориз.)
ТО.75.2	Теплообменник 75 кВт (гориз.)

Артикул	A	B	C (наруж.)	D (наруж.)
ТО.13.1	85	235	G1,5"	G3/4"
ТО.28.1	180	320	G1,5"	G3/4"
ТО.40.1	235	370	G1,5"	G3/4"
ТО.75.2	600	765	G2"	G3/4"

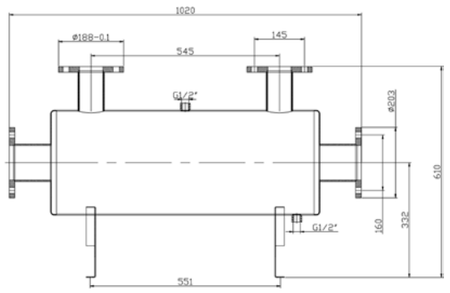

Артикул	Наименование
ТО.20	Теплообменник 200 кВт (гориз.)

Теплообменники вертикальные

Артикул	Наименование
ТО.40.10	Теплообменник 40 кВт (верт.)
ТО.60.10	Теплообменник 60 кВт (верт.)
ТО.75.20	Теплообменник 75 кВт (верт.)
ТО.12.2	Теплообменник 120 кВт (верт.)

Артикул	A	B	C (наруж.)	D (наруж.)
ТО.40.10	360	90	G1"	G1,5"
ТО.60.10	480	90	G1"	G1,5"
ТО.75.20	600	85	G1"	G2"
ТО.12.2	1065	85	G1"	G2"

Вставка для муфты разъемной

Муфта разъемная со вставкой из нержавеющей стали устанавливается между теплообменником и трубопроводом, служит для защиты труб ПВХ от перегрева, который может привести к деформациям и нарушению уплотнительных соединений. Резьбовые соединения выполняются двух видов: 1,5″ и 2″.

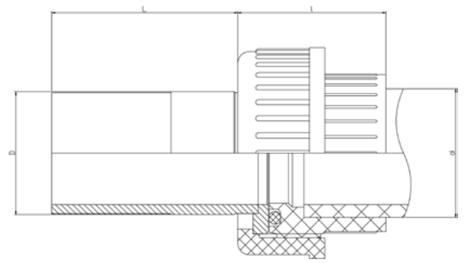

Артикул	Наименование
ТО.00.1	Вставка для муфты разъемной д. 50 1,5"
ТО.00.2	Вставка для муфты разъемной д. 63 2"

Артикул	D (наруж.)	L	l	d
ТО.00.1	G1,5"	65	60	50
ТО.00.2	G2"	60	75	63

xenozone

Системы водоподготовки нового поколения

Водоподготовка

Установки ультрафиолетовой обработки воды XENOZONE УФУ

Направление использования: дезинфекция воды

Область применения: дополнительное оборудование в системах водоподготовки плавательных бассейнов

Активный элемент:

- Генератор УФ-излучения

Обеспечивают проточную обработку воды ультрафиолетовым излучением с длиной волны 254 нм, обладающим наибольшим бактерицидным эффектом (плотность энергии 40 мДж/см2)

Технические характеристики:

Наименование	Производительность	Потребляемая мощность	Срок службы ламп, час
УФУ-6	до 6 м3/час	60 Вт	12000
УФУ-10	до 10 м3/час	60 Вт	12000
УФУ-20	до 20 м3/час	120 Вт	12000
УФУ-50	до 50 м3/час	240 Вт	16000
УФУ-100	до 100 м3/час	900 Вт	16000
УФУ-250	до 250 м3/час	1800 Вт	16000

Преимущества XENOZONE УФУ:

- **Оптимальная конструкция**

С целью обеспечения равномерной обработки воды в корпусе установок предусмотрен ряд перегородок с распределенными отверстиями для протока воды
Для очистки кварцевого чехла лампы от отложений неорганических солей установки могут комплектоваться ультразвуковым устройством
Корпус установок изготовлен из нержавеющей стали (AISI 321)

- **Низкие эксплуатационные издержки**

Для эффективной работы установок XENOZONE УФУ требуется только регулярная замена ламп; в установках применены ртутные лампы низкого давления; срок службы уф-ламп – 9000 часов

- **Контроль качества**

Установки XENOZONE УФУ изготовлены на собственной производственной базе и сертифицированы с учетом действующего законодательства

Установки XENOZONE SPA

Направление использования: дезинфекция воды, удаление посторонних запахов и привкусов, нормализация цветности, окисление органических загрязнений

Область применения: очистка и дезинфекция воды бассейнов, СПА-ванн, купелей, аквариумов объемом до 10 м3

Активный элемент:

- Озонатор XENOZONE-SPA

Сочетая свойства вакуумного ультрафиолета (185 нм), эффективного для наработки озона, и ультрафиолетового излучения бактерицидной области спектра (254 нм), озонаторы XENOZONE-SPA позволяют одновременно производить обработку воды озоном и бактерицидным ультрафиолетом (плотность энергии 40 мДж/см2)

Технические характеристики:

Наименование	Озон, г/час	Объем бассейна	Потребляемая мощность	Срок службы ламп, час
XENOZONE SPA-3	0,1	3 м3	36 Вт	5000
XENOZONE SPA-10	0,3	10 м3	60 Вт	5000

Преимущества XENOZONE-SPA:

- **Низкие эксплуатационные издержки**

Для эффективной работы систем XENOZONE SPA требуется только регулярная замена ламп;
в установках применены двухдиапазонные ртутные лампы низкого давления; срок службы ламп – 5000 часов
При использовании систем совместно с хлорированием возможно сокращение расхода применяемого дезинфектанта до 90%

- **Простота монтажа и обслуживания**

Установки XENOZONE-SPA имеют компактные размеры, легко подключаются в действующие комплексы водоподготовки и могут быть использованы в качестве как основной, так и дополнительной системы дезинфекции

- **Контроль качества**

Основные элементы систем XENOZONE изготовлены на собственной производственной базе и сертифицированы с учетом действующего законодательства
Лампы для генераторов XENOZONE производятся по индивидуальному заказу и проходят многоступенчатый контроль качества на предприятии-изготовителе и на сборочном производстве Компании

Системы комплексной обработки воды XENOZONE-OH

Направление использования: дезинфекция воды, разложение органических загрязнений, удаление водорослей и биообрастаний

Область применения: очистка и дезинфекция воды плавательных бассейнов объемом 25 - 500 м3*

Активный элемент:

• Генератор озона и OH-радикалов XENOZONE

Конструкция генераторов предусматривает одновременное облучение ультрафиолетовым излучением вакуумного спектрального диапазона воды и воздуха, при этом в воде образуются OH-радикалы, а в воздухе озон, который при эжектировании растворяется в воде.

• Установка УФ-обработки воды

Обеспечивают дополнительную бактерицидную обработку проточной воды (плотность энергии 40 мДж/см2), а также превращение остаточного озона в высокоактивные и короткоживущие радикалы OH, что увеличивает эффективность систем и исключает попадание избыточного озона в чашу.*

Технические характеристики:

Наименование	Озон, г/час	Объем бассейна	Потребляемая мощность	Габаритные размеры (ВхШхг)	Вес установки
XENOZONE OH-25	1,0	25 м3	1500 Вт	1350x400x550	≈ 30 кг
XENOZONE OH-50	2,0	50 м3	1500 Вт	1350x400x550	≈ 30 кг
XENOZONE OH-100	4,0	100 м3	1500 Вт	1350x400x550	≈ 35 кг
XENOZONE OH-200	8,0	200 м3	1700 Вт	1300x700x600	≈ 50 кг
XENOZONE OH-300	12,0	300 м3	1800 Вт	1300x700x700	≈ 70 кг
XENOZONE OH-400	16,0	400 м3	3600 Вт	1500x1000x600	≈ 75 кг
XENOZONE OH-500	20,0	500 м3	3750 Вт	1570x1000x600	≈ 80 кг

*Для бассейнов объемом более 500 м3 подбор оборудования осуществляется индивидуально на основе технических условий объекта

Схема компоновки оборудования в системах XENOZONE-OH

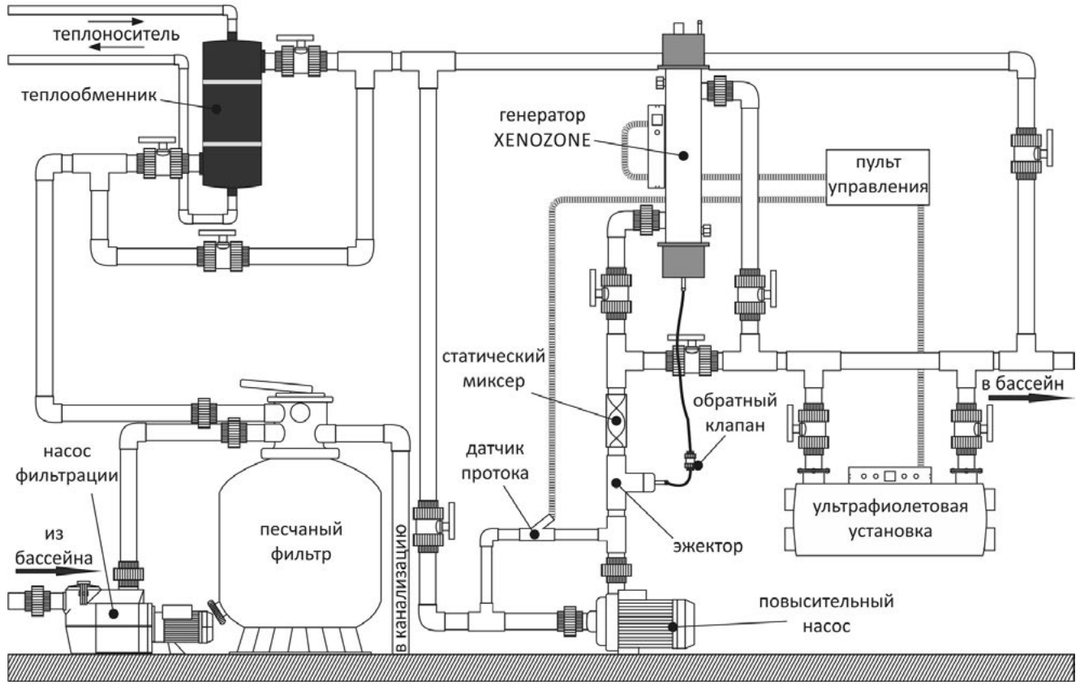

Преимущества установок XENOZONE-OH:

• **Безопасность и надежность оборудования**

Наличие системы газоотвода и каталитической деструкции предотвращает попадание нерастворившегося в воде озона в воздух и обеспечивает безопасную эксплуатацию оборудования
Встроенная система предупреждения о внештатных режимах работы оборудования; защита от протечек в случаях аварий

• **Компактность систем, удобство монтажа**

Использование эффективной системы смешения не требует габаритных контактных емкостей, что обеспечивает компактные размеры установок
Моноблочная конструкция установок XENOZONE-OH позволяет производить быстрый монтаж систем и делает их удобными для эксплуатации и обслуживания

• **Низкие эксплуатационные издержки**

Для эффективной работы систем XENOZONE-OH требуется только регулярная замена ламп; срок службы VUV-ламп – 5000 часов, UV-C ламп – 9000 часов
При использовании систем совместно с хлорированием возможно сокращение расхода применяемого дезинфектанта до 90%

• **Контроль качества**

Основные элементы систем XENOZONE изготовлены на собственной производственной базе и сертифицированы с учетом действующего законодательства
Лампы для генераторов XENOZONE производятся по индивидуальному заказу Компании и проходят многоступенчатый контроль качества на предприятии-изготовителе и на сборочном производстве Компании

Системы комплексной обработки воды XENOZONE-OH

Направление использования: дезинфекция воды, разложение органических загрязнений, удаление водорослей и биообрастаний

Область применения: очистка и дезинфекция воды плавательных бассейнов объемом 40 - 100 м3

Использование в моноблоке нового типа генераторов XENOZONE-DB позволяет создавать существенно более эффективные и экономичные системы, сохраняя при этом простоту, надежность и компактность технологических решений.

Моноблок XENOZONE-DB может использоваться для очистки воды плавательных бассейнов объемом до 40 м3 при использовании атмосферного воздуха и до 100 м3 при использовании концентратора кислорода.

Активный элемент:

- генератор озона XENOZONE-DB

В генераторах XENOZONE-DB за счет облучения воздушной среды ультрафиолетовым излучением вакуумного диапазона (<200 нм) происходит эффективное образование озона, который эжектируется в обрабатываемую воду

Технические характеристики:

Наименование	Озон, г/час	Объем бассейна	Потребляемая мощность	Габаритные размеры (ВхШхГ)	Вес установки
XENOZONE DB	до 1,0 (на воздухе)	40 м3	900 Вт	1300x600x400	≈ 40 кг
	до 3,0 (на кислороде)	100 м3			

Преимущества XENOZONE-DB:

- **Низкие эксплуатационные издержки**

Новый тип генераторов позволяет в два раза увеличить срок бесперебойной работы систем XENOZONE-DB; Срок службы ламп - 10 000 часов
При использовании систем совместно с хлорированием возможно сокращение расхода применяемого дезинфектанта до 90%

- **Безопасность оборудования**

Наличие системы газоотвода и каталитической деструкции предотвращает попадание нерастворившегося в воде озона в воздух и обеспечивает безопасную эксплуатацию оборудования
Встроенная система предупреждения о внештатных режимах работы оборудования; защита от протечек в случаях аварий

- **Простота монтажа и обслуживания**

Использование эффективной системы смешения не требует габаритных контактных емкостей, что обеспечивает компактные размеры установок
Моноблочная конструкция установок XENOZONE-DB позволяет производить быстрый монтаж систем и делает их удобными для эксплуатации и обслуживания

- **Контроль качества**

Ос новные элементы систем XENOZONE изготовлены на собственной производственной базе и сертифицированы с учетом действующего законодательства
Лампы для генераторов XENOZONE производятся по индивидуальному заказу и проходят многоступенчатый контроль качества на предприятии-изготовителе и на сборочном производстве Компании

Инженерно-технический центр
«Комплексные исследования»

142191, г. Москва, г. Троицк
Академическая площадь, д. 4, офис 6

Тел./факс: +7 495 777-71-96, 727-14-94
Web: www.xenozone.ru
e-mail: info@xenozone.ru